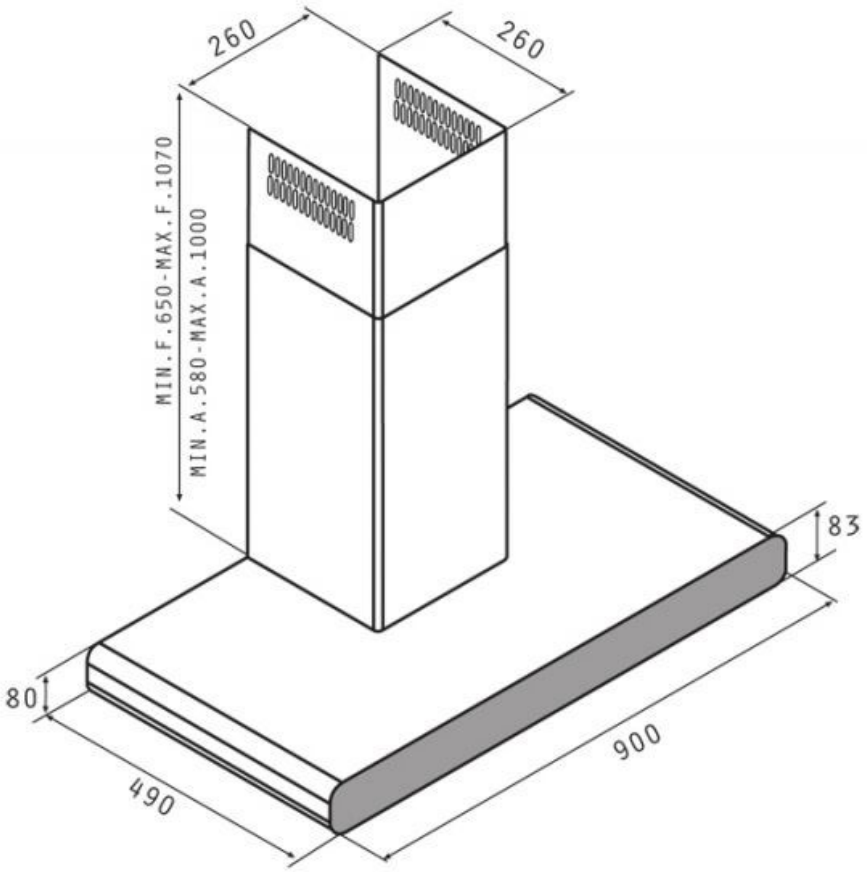
260
260
MIN.F.650-MAX.F.1070
MIN.A.580-MAX.A.1000
83
80
490
900